ԿԱԽՈՎԻ ԱՌԱՍՏԱՂ

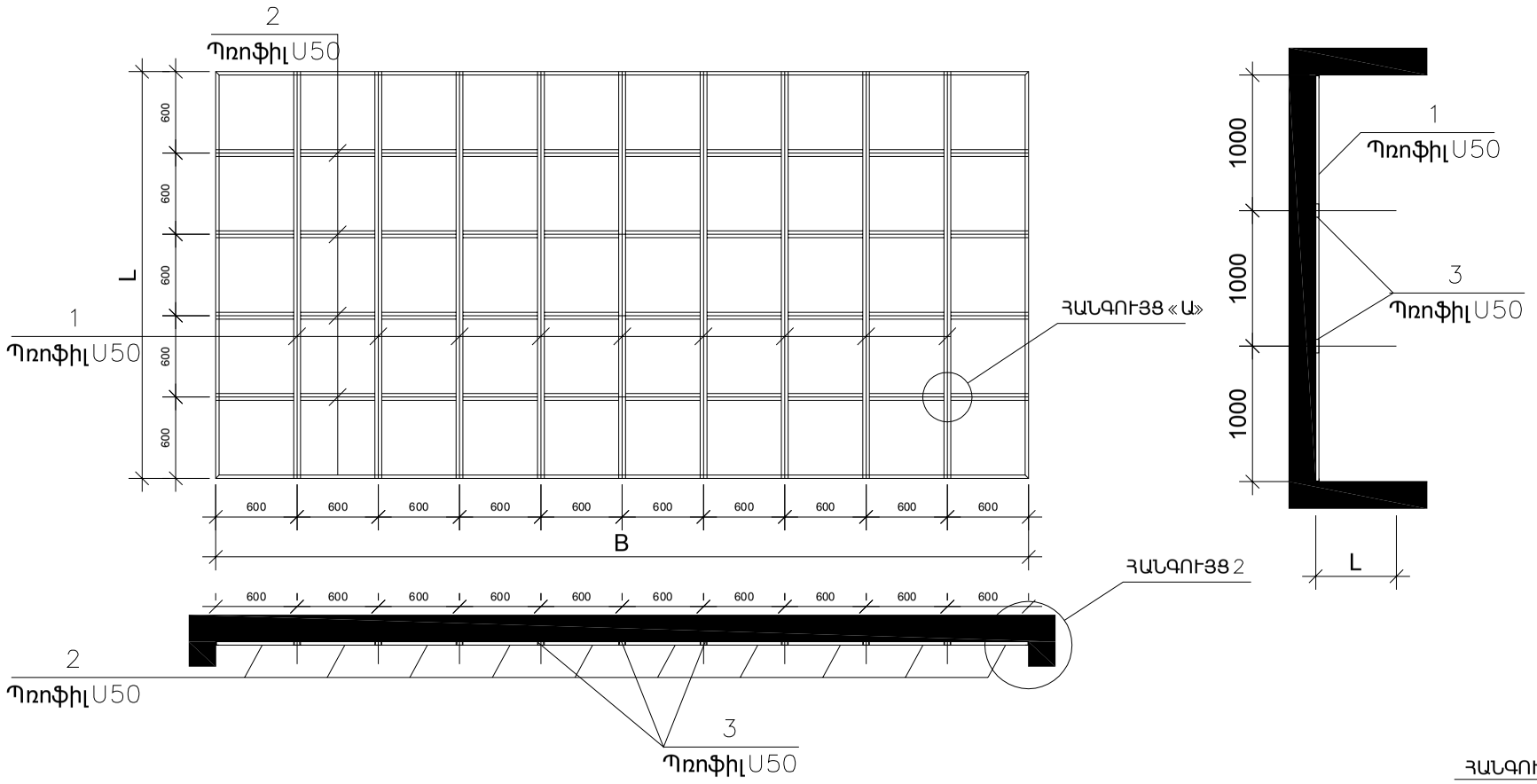

ՀԱՆԳՈՒՅՑ «Ա»

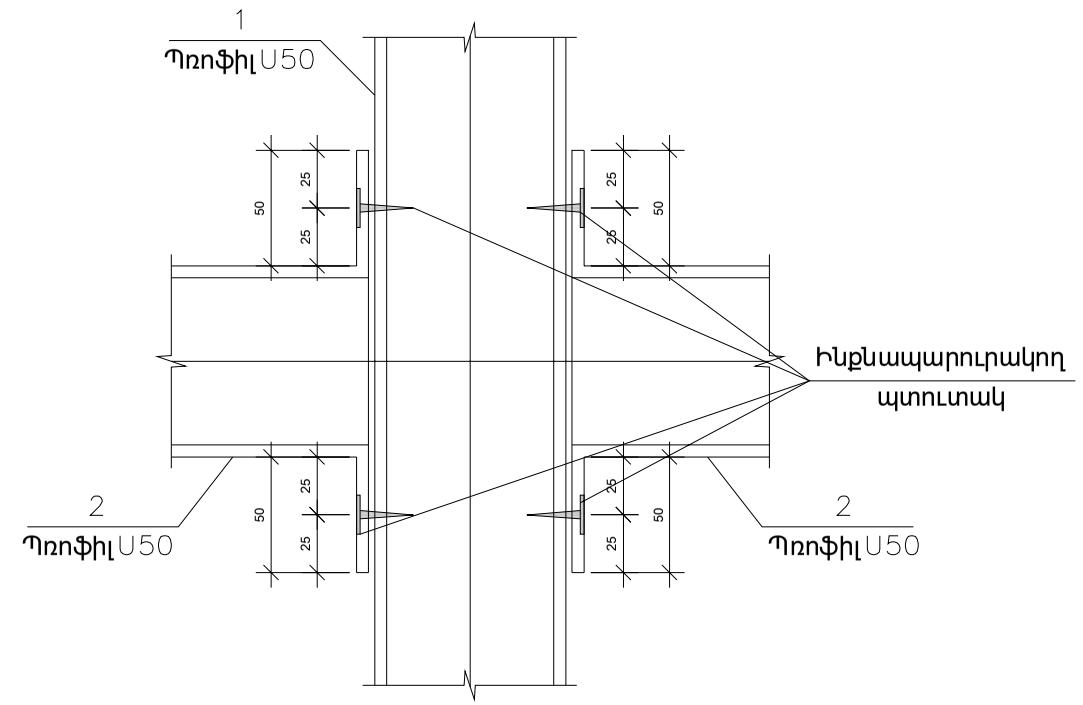

No 1 էլեմենտի միացման սխեման առաստաղից և No 2 էլեմենտներից

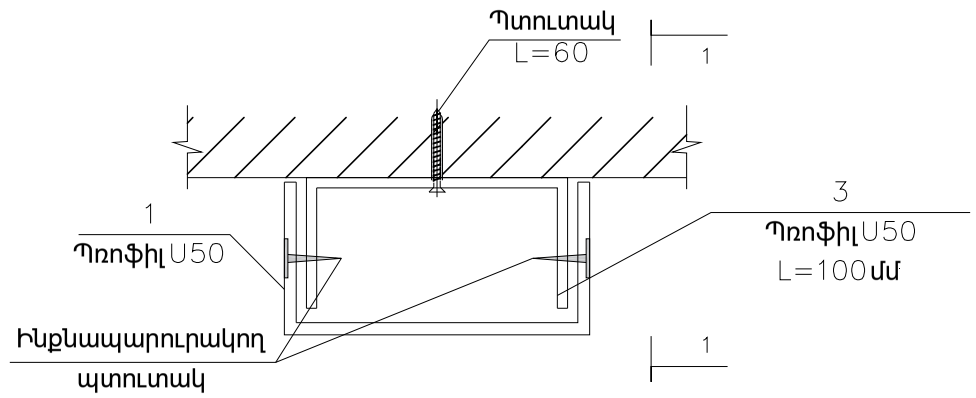

1–1

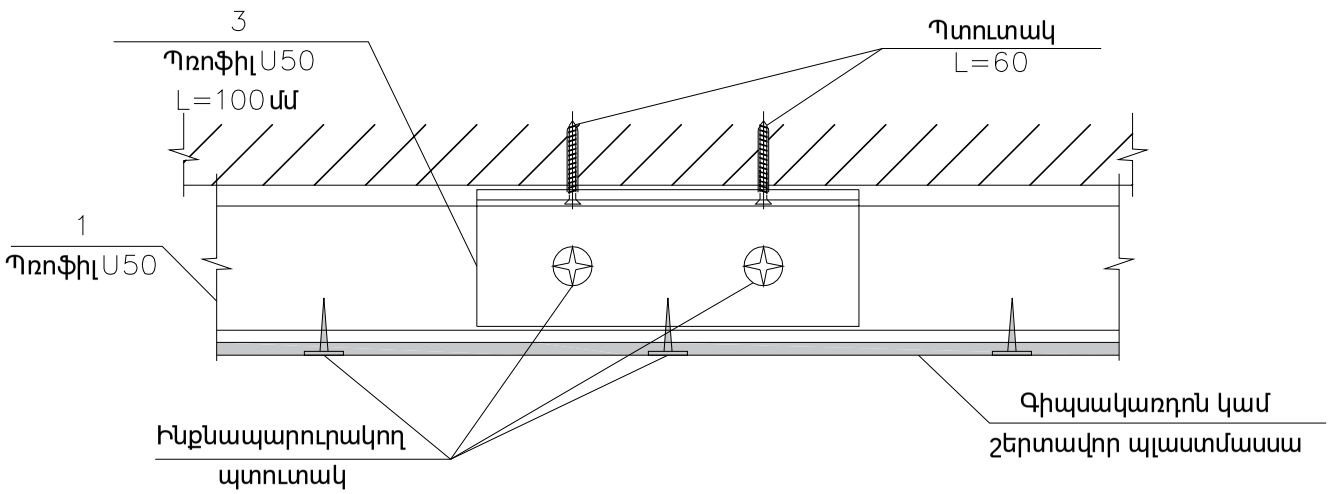

ՀԱՆԳՈՒՅՑ «2»

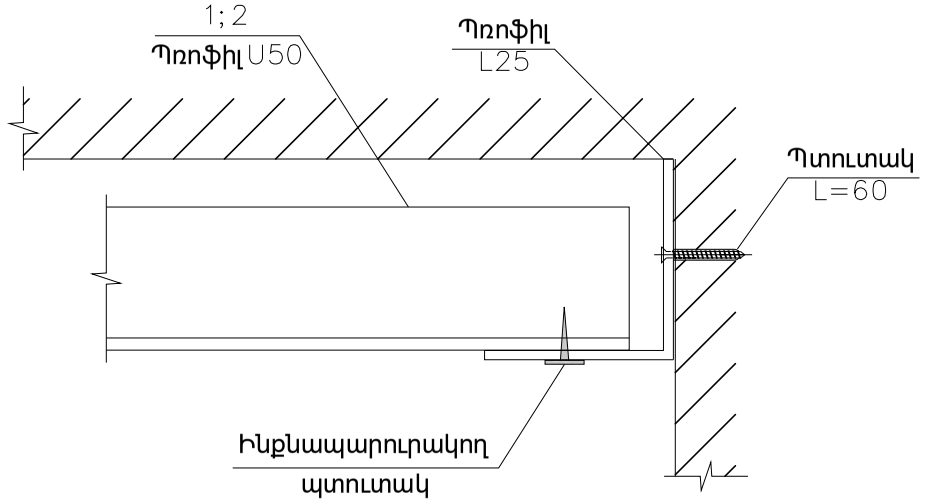

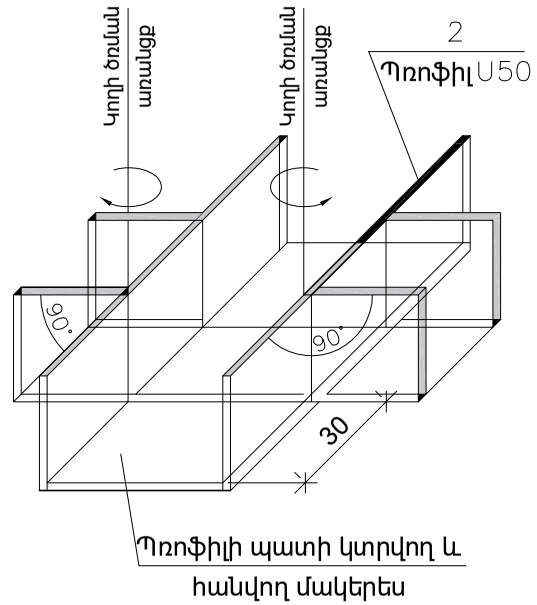

Ծանոթություն

- *Պլաստմասե պրոֆիլներով կախովի առաստաղները իրականացնել սանհանգույցներում, որի ընդհանուր մակերեսը՝ 62.89 մ²*
- *Գիպսաստվարաթղթե սալերով կախովի առաստաղները իրականացնել նախամուտքում, որի ընդհանուր մակերեսը՝ 28.16 մ²*

« ԱՐԽԻ ԷՎՐԻԿԱ » ՍՊԸ	ՆԳՇ	Ռ. ԱՐԶՈՒՄԱՆՅԱՆ		ՔԱՆԱՔԵՌ - ՉԵՅԹՈՒՆ ԾՆՆԴԱՏԱՆ ՎԵՐԱՆՈՐՈԳՄԱՆ ՆԱԽԱԳԻԾ		
	ՆԱԽԱԳԾԵՑ	Ռ. ԱՐԶՈՒՄԱՆՅԱՆ		ՃԱՐՏԱՐԱՊԵՏԱԿԱՆ ՄԱՍ	Փուլ	Թերթ	Թերթեր
					ԱՆ	Ճ -19	24
				ԿԱԽՈՎԻ ԱՌԱՍՏԱՂԻ ՄԵՏԱՂԱԿԱՆ ԿԱՐԿԱՍԻ ԱՄՐԱՑՄԱՆ ՍԽԵՄԱ	« ԱՐԽԻ ԷՎՐԻԿԱ » ՍՊԸ Լիցենզիա № 13687	
	ՊԱՏՎԻՐԱՏՈՒ՝ « ՔԱՆԱՔԵՌ - ՉԵՅԹՈՒՆ ԾՆՆԴԱՏՈՒՆ » ՓԲԸ					